NISE & NIFE series

NEXCOM **I**ndustrial **S**mart **E**mbedded system
NEXCOM **I**ndustrial **F**ieldbus **E**mbedded system

産業用ファンレスコンピュータ / IoTゲートウェイ
セレクトカタログ Vol.9

intel. partner Titanium

産業用ファンレスコンピュータ NISEシリーズ
産業用IoTゲートウェイ NIFEシリーズ
産業用オールラウンドファンレスコンピュータ TT300シリーズ
産業用インキャビネットファンレスサーバ CMCシリーズ
Mini-PCIe フィールドバス･通信拡張モジュール FBI / NISシリーズ
パラゴンリカバリUSB添付サービス
ODMサービス
ネクスコムIoTソリューション
国内向けサポートサービスとオプションサービスのご案内
製品･購入･サポートに関する Q & A

株式会社ネクスコム・ジャパン
〒108-0014 東京都港区芝 4-11-5 田町ハラビル 9 階
TEL：03-5419-7830 FAX：03-5419-7832
Email：sales@nexcom-jp.com
URL：http://www.nexcom-jp.com

NEXCOM より分社化した産業用 IoT ソリューションプロバイダです

2022.10 | NEXCOM Japan www.nexcom-jp.com

2022103000

クラウド SCADA ＆オートメーションシステム

Industry4.0 プロジェクトソリューションのための iAT2000

Industry 4.0
プロジェクトサービス

iAT2000 Cloud SCADA

システムアーキテクチャ

デジタル エンタープライズ

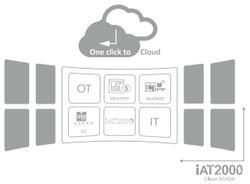

L4 エコパートナー

デジタル
トランスフォーメーション
SaaS, PaaS, IaaS

スマート マニュファクチャリング

L3 エコパートナー

OT / IT データレイク &
アナリティクス

IoT コネクティビティ

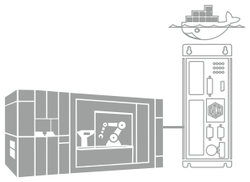

L2 エコパートナー

M2M, CIM,
システムインテグレータ

スマート マシナリー

L1 エコパートナー

オートメーション &
マシナリー システムハウス

エンタープライズ ウォールーム

クラウドサービス
プロバイダ

SaaS

ERP | 設備 | 製造 | 予測 | エネルギー | iPDM 4.0 | MES | NexWMS | CyberSEC | メッシュWifi | IQC

AI MLOps → NexAI サーバ → AI 推論

SCADA → iSCADA/JMobile

EWR エンタープライズ ウォールーム → NexWall

NexDATA データレイク → エッジサーバ

コンピュータ 統合生産(CIM)

IoT Studio | Container Manager | ubuntu | nexus | WSL2.0

iAT2000 Cloud SCADA

ワイヤレス ゲートウェイ | ウェブ HMI ゲートウェイ | フィールドバス ゲートウェイ | PLC ゲートウェイ | ビジョン ゲートウェイ | ロボット ゲートウェイ | CNC ゲートウェイ | PDM ゲートウェイ

産業用イーサネット

ウェブ HMI & コントローラ | ソフトモーション コントローラ | SoftPLC コントローラ | ウェブ HMI/JMobile

フィールドバス — IEC 61131-3, PLCopen

PROFINET/ EtherNet/IP/ EtherCAT | 拡張システム | 分散型 I/O

デジタル I/O | アナログ I/O | 周波数測定 | セーフティ I/O | エンコーダ/カウンタ

PLC | Fab 4.0 | ロボット | CNC | 状態監視

- Siemens
- AB
- Keyence
- Mitsubishi
- Omron
- Schneider
- OPC UA

- Semicon Equipment
- Panel Equipment
- PCB Equipment

- KUKA
- ABB
- Fanuc
- Yaskawa

- HEINDENAIN: iTNC530
- Siemens: 828D/840D
- Mitsubishi: M70/M700/M80/M800
- Fanuc: 0i-B/0i-C/0i-D/ 16i/18i/21i/31i/32i

- Rotating Machinery
- Reciprocating Machinery

クラウドサービス

- I4.0 ウォールーム
- クラウドSCADA
- ビッグデータアナリティクス& AI

エッジコンピューティング

- 企業情報の統合
- 運用監視・管理
- データレイク ストレージ
- マニュファクチャリングインサイト

統合システム

- AI 推論
- ワイヤレスゲートウェイ
- HMI ゲートウェイ
- PLC ゲートウェイ
- フィールドバス ゲートウェイ
- ビジョン ゲートウェイ
- ロボット ゲートウェイ
- CNC ゲートウェイ
- PDM ゲートウェイ

オートメーションシステム

- PCベースコントローラ
- 分散型 I/O
- ファンクション I/O
- SCADA ＆ HMI

Nexcom Industrial Smart Embedded system

産業用ファンレスコンピュータ
NISE シリーズ

長時間連続運転
24H・365 日の長期連続稼働が求められる様々な産業システムへ導入頂けます。

長期安定供給
同一製品をモデルチェンジせず長期供給致します。

信頼性の向上
SSD 搭載により、駆動部の無いスピンドルレスを実現します。耐振動・耐衝撃性を向上し、システムの信頼性を高めます。

豊富な拡張機能
PCI、PCI Express x4 /x8 /x16 スロットの搭載や Mini-PCIe スロットによるフィールドバス通信、LTE 通信機能の内蔵など要求仕様にフレキシブルに対応致します。

IoTゲートウェイ
耐久性を備えた産業用向け IoT ゲートウェイとして、遠隔監視・制御を実現する IoT 技術を活用したシステムへご利用頂けます。

LTE通信対応
本体内部に LTE 通信モジュールを搭載可能なスロットを装備していますので、通信機能をオプションにてご利用頂けます。

OS長期供給
長期供給が可能な Windows をインストールして提供いたします。

Hi-Performance

第6世代 Coreiプロセッサ

NISE 3800E/E-H110/R

第6世代 Coreiプロセッサ

NISE 3800E2/P2/P2E

第8/9世代 Coreiプロセッサ

NISE 3900E/E-H310/R

第8/9世代 Coreiプロセッサ

NISE 3900E2/P2/P2E

第6世代 Corei3/i5

NISE 4200

第6世代 Corei3/i5

NISE 4300

Optimized-Performance

Celeron J1900

NISE 2400-J1900

Celeron J1900

NISE 2410-J1900

Celeron J1900

NISE 2410E-J1900

Celeron J1900

NISE 2420-J1900

Compact

Atom E3826/E3845

NISE 105

Celeron J1900

NISE 105U

Pentium N3710

NISE 106

Atom E3930/E3940

NISE 107

Celeron J3455

NISE 108

NeW

Celeron J6412/Atom x6211E

NISE 109

Slim

Celeron J3455

NISE 52

NeW

Celeron J6413/Atom x6211E

NISE 53

NeW

Celeron 6305E/ 第11世代 Corei3/i5

NISE 70

Toast

産業用オールラウンドファンレスコンピュータ
Toast シリーズ

NeW

第6/7/8/9世代 Coreiプロセッサ

TT 300-F00

NeW

第6/7/8/9世代 Coreiプロセッサ

TT 300-F20

NeW

第6/7/8/9世代 Coreiプロセッサ

TT 300-F30

Cabinet Mount Controller Fanless PC

産業用インキャビネットファンレスサーバ
CMC シリーズ

NeW

第９世代 Corei3/i5

CMC 300-F30

NeW

第９世代 Corei3/i5

CMC 300-F22/23

NISE 52

豊富な I/O で計測制御が可能な多機能 IoT ゲートウェイ

制御とゲートウェイを別々に必要とする複雑な装置も、この 1 台で対応可能なマルチファンクション IoT ゲートウェイです。ベストセラー NISE 50 シリーズの追加機種として、同サイズを維持しながら豊富な I/O ポートを搭載しています。Quad Core Intel® Celeron® J3455 を搭載し、十分な CPU パワーと低消費電力を実現しました。NISE 50 シリーズでは初めての 9~30V DC のワイドレンジ入力に加え、今まで上位機種のみだったリモートスイッチ端子の搭載により、離れた場所からの電源ON/OFF も可能です。LAN x3 によりネットワーク機器として、HDMI x3 によりダッシュボードやデジタルサイネージ等のプレーヤとして、USB x8、COM x4 により制御機器など、広範囲に渡って使えるフレキシブルなファンレスコンピュータです。

NISE 52 前面

拡張スロット/ストレージ
Mini-PCIe1 SATA/4G/LTE
Mini-PCIe2 PCIe/SATA/4G/LTE

NISE 52 背面

- Intel® Celeron® J3455（Quad Core, 1.50GHz）
- DDR3L SO-DIMM スロットx 1　最大8GB
- HDMI x 3
- USB3.0 x 6, USB2.0 x 2, LAN x 3
- RS232 x 3, RS232/422/485 x 1
- FG(フレームグラウンド)端子, リモートスイッチ端子
- Nano-SIMカードスロット x 1
- 9~30V DC入力

外形寸法 162mm (W) x 150mm (D) x 26mm (H)　重量 約 1.0Kg　動作温度範囲 -5℃～ 55℃

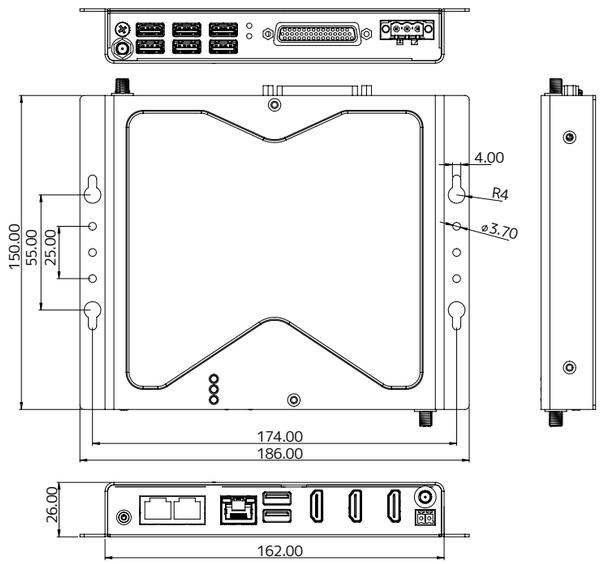

NeW

NISE 53 シリーズ

最新 Intel® Celeron® J シリーズ / Atom® x6000 シリーズ CPU 搭載　次世代ファンレス組込みシステム

次世代の IoT エッジデバイスをサポートするために、IoT 向けに強化されたインテル Elkhart Lake プロセッサを搭載、新しいレベルの CPU とグラフィックス性能に、IoT 機能、リアルタイム性能、管理性、セキュリティ、機能安全を統合しています。最大 3 台のディスプレイを同時サポートするグラフィック機能に加え、主要なアクセラレーション API をサポート、3D グラフィックスや GPGPU を使用した幅広いアプリケーションに理想的なシステムです。また、Intel® AES、インテル ® セキュアキー、Execute Disable Bit, Intel® OS Guard, Intel®Boot Guard などの統合されたセキュリティ機能を備えています。

NISE 53 前面

拡張スロット/ストレージ
Mini-PCIe x 1 ：4G LTE/SATA//PCIe
M.2 x 1　　：4G LTE/SATA/PCIe(x2)
M.2 x 1　　：4G LTE/PCIe

NISE 53 背面

NISE 53-E01：Intel® Celeron® J6413（Quad Core, 1.8GHz）
NISE 53-E02：Intel® Atom™ x6211E（Dual Core, 1.3GHz）

- DDR4 SO-DIMMスロットx 1 最大16GB
- HDMI x 3
- USB3.0 x 2, USB2.0 x 2, LAN x 3
- RS232/485 x 2
- FG(フレームグラウンド)端子, リモートスイッチ端子
- Nano-SIMカードスロット x 1
- +12Vまたは+24V DC入力

外形寸法 162mm (W) x 150mm (D) x 26mm (H)　重量 約 1.0Kg　動作温度範囲 -5℃～ 55℃

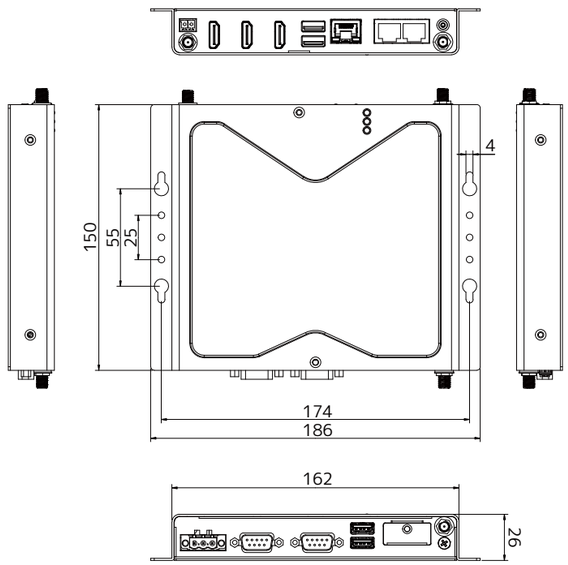

NeW

NISE 70 シリーズ

CPU Onboard　CPU Socket　LTE

ハイスペックなマルチディスプレイ　エンタープライズゲートウェイ

4 つの独立したディスプレイにコンテンツを同時に配信、大型ディスプレイなど、異なる配列や形式のディスプレイを必要とするアプリケーションに効果的です。豊富な I/O は、データ通信や機器監視用の HMI のゲートウェイとして、リモート管理機能は、企業のウォールームの情報ハブに、産業用通信機器と IT の橋渡し役としてクラウド SCADA システムと接続するなど、その価値はさらに高まります。熱冷却フィンを備えたアルミ製シャーシは、耐久性に優れ、筐体の側面の開口部で空気の循環を最適化することで、優れた冷却効果を発揮します。NISE70-T01 はファンレス、NISE70-T02/T03 はファン付き仕様です。小型で Industry4.0 のスマート工場、スマートビルディングや、アプリケーションの推進に欠かせない要素をすべて持ち合わせています。

NISE 70-T01 前面

拡張スロット/ストレージ
Mini-PCIe x 1：4G LTE/mSATA
M.2 x 1　　：5G/SATA/PCIe

NISE 70-T01 背面

NISE 70-T01：Inte® Celeron® 6305E (Dual Core, 1.8GHz)
NISE 70-T02：Intel® Core™ i5-1145G7E (Quad Core, 1.5GHz)
NISE 70-T03：Intel® Core™ i7-1185G7E (Quad Core, 1.8GHz)

- DDR4 SO-DIMMスロット x 1 最大32GB
- HDMI x 4
- USB3.0 x 3, USB2.0 x 1, LAN x 3
- RS232 x 1, RS232/422/485 x 1
- FG(フレームグラウンド)端子, リモートスイッチ端子
- Nano-SIMカードスロット x 1
- 12~24V DC入力

外形寸法　199mm (W) x 151mm (D) x 38mm (H)　　重量　約 1.6Kg　　動作温度範囲　NISE 70-T01 : -5℃～ 55℃
動作温度範囲　NISE 70-T02/T03 : 0℃～ 55℃

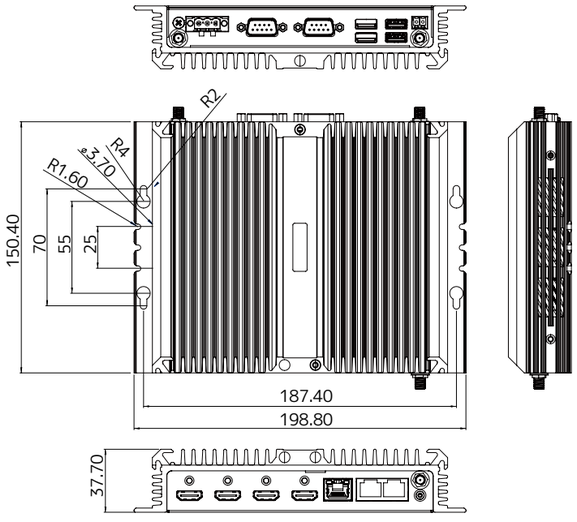

NISE 105U

CPU Onboard　LTE

Intel® Celeron®　プロセッサ J1900 搭載　ハイパフォーマンス＆ローコストファンレス PC

NISE 105U は NISE 105 をベースに CPU を Celeron J1900 に変更し、約 4 倍程度高速化を実現しました。また内部構造の簡素化と CFast スロットを省くことでコストダウンを実現、ベストセラーの NISE 105 の置き換えを含め広範囲に採用いただける小型ファンレス PC です。ストレージは 2.5 インチと M.2 が使用可能です。

NISE 105U 前面

NISE 105U 背面

- Intel® Celeron® J1900 (Quad Core, 2.0GHz)
- DDR3L SO-DIMMスロットx 1　最大8GB
- HDMI x 1, DVI-I x 1, Line-out x 1, Mic x 1
- 2.5インチベイ x 1
- USB3.0 x 1, USB2.0 x 2, LAN x 2
- RS232/422/485 x 2, RS232 x 2
- Mini-PCIe スロットx 1, M.2 x 1
- SIMカードスロット x 1
- 9 ~ 30V DC入力

外形寸法　185mm (W) x 131mm (D) x 54mm (H)　　重量　約 1.4Kg　　動作温度範囲　-5℃～ 55℃

NISE105UとNISE105の比較

	NISE105U	NISE105	NISE105-3845
CPU	Celeron J1900	Atom E3826	Atom E3845
Core	Quad	Dual	Quad
CPU Benchmark	1849	489	1499
Clock (Turbo speed)	2.0GHz (2.4GHz)	1.46GHz	1.91GHz
TDP	10W	7W	10W
CFast	×	○	○
M.2 スロット	○	×	×
バッテリーホルダ	×	○	○
動作保証温度	-5～55℃	-20～70℃	-5～55℃

上記比較表に記載のない機能につきましては NISE105 と同一仕様です。

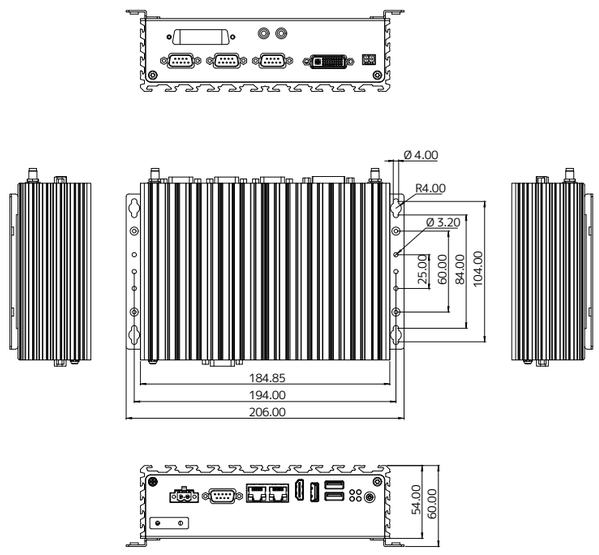

NISE 105/NISE 105-E3845

（※ NISE 105-E3845:-5℃～ 55℃）

広温度範囲対応モデル NISE 105：-20℃ ～ 70℃　CPU Onboard　LTE

Intel® Atom ™ E3826/E3845 プロセッサ搭載　組込みに最適な NISE シリーズ

NISE 105 /105-E3845 前面

NISE 105 /105-E3845 背面

NISE 105　　：Intel® Atom™ E3826(Dual Core, 1.46GHz)
NISE 105-E3845：Intel® Atom™ E3845(Quad Core, 1.91GHz)

- DDR3L SO-DIMM スロットx 1　最大4GB
- DVI-I x 1, HDMI x 1, Line-out x 1, Mic x 1
- 2.5インチベイ x 1, CFast x 1
- USB2.0 x 2, USB3.0 x 1, LAN x 2
- RS232/422/485 x 4
- Mini-PCIeスロット x 1, SIMカードスロット x 1
- RTC バッテリーホルダ x 1
- 9～30V DC入力

NISE 105 は、小型ながら PCIExpress によるフレキシブルな拡張 I/O ポートを搭載しています。最新 Intel® Atom ™プロセッサを搭載し、前モデル NISE 104 より大幅に発熱量を低減しました。Dual Core と Quad Core の 2 タイプのラインナップにより小型で高速の組込み機器としてお使いいただけます。また、フロントバッテリー交換や ATX 対応外部スイッチ端子も搭載しています。

外形寸法 185mm (W) x 131mm (D) x 54mm (H)　重量 約 1.4Kg

NISE 106-N3710

CPU Onboard　LTE

Intel® Pentium® N3710 プロセッサ搭載　ディスプレイ出力 x 3 対応モデル

NISE 106-N3710 前面

NISE 106-N3710 背面

- Intel® Pentium® N3710（Quad Core, 1.6GHz）
- DDR3L SO-DIMM スロットx 1　最大4GB
- DVI-D x 1, HDMI x 1, DisplayPort x 1
- 2.5インチベイ x 1, CFast x 1
- USB3.0 x 4, LAN x 2
- RS232 x 2, RS232/422/485 x 2
- Mini-PCIeスロット x 1, SIMカードスロット x 1
- 9V ～30V DC入力

SoC の弱点であったグラフィック性能が大幅に向上された Braswell シリーズ最上位にあたる Pentium® N3710 を搭載した、低消費ながらも優れたパフォーマンスを提供する NISE 100 シリーズです。NISE 105 より採用された放熱面積を最適化したオリジナルのケースにより高い放熱効率を実現しました。また次世代映像圧縮技術 HEVC（H.265）デコーダ機能をサポートするほか、トリプルディスプレイ出力 DVI-D/HDMI/DisplayPort、USB3.0 x 4、GbE LAN x 2、COM x 4 などの豊富な I/O を備えています。

外形寸法 185mm (W) x 131mm (D) x 54mm (H)　重量 約 1.4Kg　動作温度範囲 -5℃～ 55℃

産業用ファンレスコンピュータ
NISE 100 シリーズ

NISE 107/NISE 107-E3940

（※ NISE 107-E3940:-5℃～ 55℃）

広温度範囲対応モデル NISE 107：-20℃ ～ 70℃　CPU Onboard　LTE

Intel® Atom ™ CPU 搭載 (E3930/E3940)　TDP6.5W エンベデッドコントローラ

NISE 107 前面

NISE 107 背面

Intel® Atom™ E3930(Dual Core, 1.3GHz TDP 6.5W)
Intel® Atom™ E3940(Quad Core, 1.6GHz TDP 9.5W)

- DDR3L SO-DIMM スロットx 1 最大8GB
- DVI-D x 1, DisplayPort x 1, Line-out x 1, Mic x 1
- 2.5インチベイ x 1, M.2 x 1(ストレージ)
- USB3.0 x 4, LAN x 2
- RS232/422/485 x 2
- Mini-PCIe スロットx 1
- SIMカードスロット x 1
- 9 ~ 30V DC入力

外形寸法 185mm (W) x 131mm (D) x 54mm (H)　重量 約 1.4Kg

NISE 108

CPU Onboard

Intel® Celeron® J3455 と背面をスッキリさせた設置特性

NISE 108 前面

NISE 108 背面

- Intel® Celeron® J3455（Quad Core, 1.5GHz）
- DDR3L SO-DIMMスロットx 1 最大8GB
- DisplayPort x 2
- 2.5インチベイ x 1, M.2 x 1（ストレージ）
- USB3.0 x 2, USB2.0 x 2, LAN x 2
- RS232/422/485 x 1, RS232 x 2
- Mini-PCIe スロットx 1
- 24V DC入力

NISE 100 シリーズ (EZ コントローラ) 追加機種となる NISE 108 は、初めてのファンレスブラックケースに、Dual LAN や Dual DP、COMx3 ポートを搭載し、CPU は Quad Core Intel® Celeron® J3455 を採用いたしました。背面はアンテナホールのみで、すべての I/O をフロントに集約しました。サイズは従来の NISE 105 等と同じです。

外形寸法 185mm (W) x 131mm (D) x 54mm (H)　重量 約 1.4Kg　動作温度範囲 -5℃～ 55℃

NeW

NISE 109-E01/E02

（※ NISE 109-E02：-5℃～ 55℃）
広温度範囲対応モデル NISE 109-E01：-20℃ ～ 70℃　CPU Onboard

最新の Intel® Atom® x6211E / Celeron® J6412 搭載　ファクトリーオートメーションと DX を推進

オートメーション、ロボット、CNC マシン、マシンモニタリングなどのアプリケーションにおいて、増加するデータ処理の負荷に対応する、新しいタイプの組込みシステムです。最新のインテル Elkhart Lake プロセッサを搭載し、さまざまなディスプレイ・インターフェースをサポートします。厳しい環境下での信頼性を重視した広温度範囲対応の NISE 109-E01 と、性能を重視した Intel® Celeron® J6412 搭載の NISE 109-E02 をご用意しています。

NISE 109 前面

NISE 109-E01：Intel® Atom™ x6211E（Dual Core, 1.3GHz）
NISE 109-E02：Intel® Celeron® J6412（Quad Core, 2.0GHz）

- DDR4 SO-DIMMスロットx 1　最大16GB
- HDMI x 1, DisplayPort x 1, Line-out x 1, Mic x 1
- 2.5インチベイ x 1, M.2 x 1（ストレージ）
- USB3.0 x 3, USB2.0 x 3, LAN x 2
- RS232/422/485 x 2, RS232 x 2
- FG(フレームグラウンド)端子, リモートスイッチ端子
- Mini-PCIe スロットx 1
- 9～30V DC入力

外形寸法　185mm (W) x 131mm (D) x 54mm (H)　　重量　約 1.4Kg

動作温度範囲　NISE 109-E01 : -20℃～ 70℃
動作温度範囲　NISE 109-E02 :　-5℃～ 55℃

NISE 109 背面

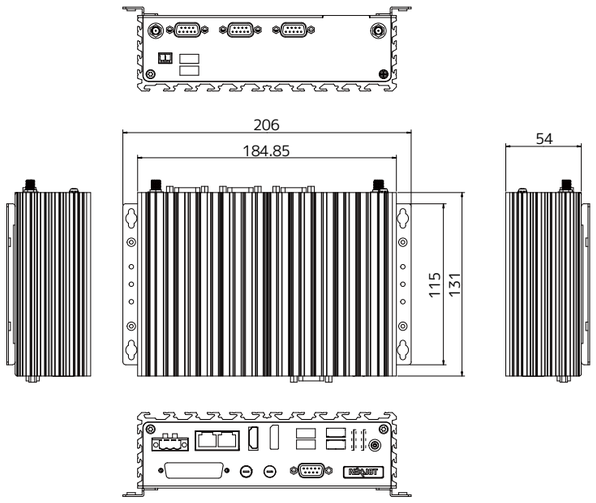

NISE 2400 /2410 /2410E /2420

温度範囲　-5° C ～ 55° C　CPU Onboard　LTE

Intel® Celeron® J1900 搭載対応　豊富な I/O と大きな冷却効果

NISE 2400-J1900 は、ベストセラー NISE 2000 シリーズをベースとしたミッドレンジシリーズで拡張スロット無し、1 スロット、2 スロットと拡張スロットの数により 3 種類の高さの異なるボディ形状をラインナップしました (PCI x1/PCIe x1/PCI x2)。放熱効果の高いカーブラインヒートシンク搭載など、きわめて拡張性の高いミッドレンジモデルです。

【NISE 24xx-J1900 共通仕様】

- Celeron® J1900（Quad Core, 2.0GHz）
- DDR3L SO-DIMMスロットx 2　最大8GB
- DVI-I x 1, HDMI x 1, Line-out x 1, Mic x 1
- 2.5インチベイ x 1, CFast x 1
- USB2.0 x 4, USB3.0 x 1, LAN x 2
- RS232 x 2, RS232/422/485 x 2
- Mini-PCIeスロット x 2
- SIMカードスロット x 1
- 9～30V DC入力

Size	Short	Medium		Tall
Products	NISE 2400	NISE 2410	NISE 2410E	NISE 2420
Slot	×	PCI x 1	PCIe x 1	PCI x 2

NISE 2400-J1900

NISE 2400-J1900 ：スロット無

外形寸法　191mm (W) x 200mm (D) x 60mm (H)
重量　約 2.7Kg

NISE 2400-J1900 前面

NISE 2400-J1900 背面

NISE 2410-J1900

NISE 2410-J1900 ：PCI x 1

NISE 2410E-J1900

NISE 2410E-J1900 : PCIe(x1) x 1

外形寸法　195mm (W) x 200mm (D) x 90mm (H)
重量　約 3.0Kg

NISE 2410-J1900
/ 2410E-J1900 前面

NISE 2410-J1900
/ 2410E-J1900 背面

NISE 2420-J1900

NISE 2420-J1900 ：PCI x 2

外形寸法　195mm (W) x 200mm (D) x 111mm (H)
重量　約 3.2Kg

NISE 2420-J1900 前面

NISE 2420-J1900 背面

NISE 3800 シリーズ

温度範囲 -5° C ～ 55° C　CPU Socket　LTE

第 6 世代 Intel® Core ™ プロセッサ搭載　ハイエンドファンレスコンピュータ

NISE 3800 は NISE 3000 シリーズの追加機種として、第 6 世代 Intel® Core ™ プロセッサを搭載するファンレスコンピュータです。異なるチップセットを搭載した 2 タイプをラインナップしました。
NISE 3800E シリーズは、2 スロットの PCI または PCIe スロット搭載や RAID 専用 (2 基のストレージベイ搭載) 等、目的に応じた高度なシステム構築を可能とします。またリムーバブル M.2 スロットを搭載しました。CPU は Celeron から Core i7 までに対応しますので用途に合わせたシステムを Windows10 IoT Enterprise などの最新 OS で構築できます。NISE 3800E-H110 は、低価格 Intel® H110 チップセットを搭載したモデルです。

NISE 3800E-H110

CPUタイプ：第6世代 Intel® Core™ プロセッサ
搭載可能CPU：
Celeron® G3900TE（2.3GHz）
Pentium® G4400TE（2.4GHz）
Core i3-6100TE（Dual Core, 2.7GHz）
Core i5-6500TE（Quad Core, 2.3GHz）
Core i7-6700TE（Quad Core, 2.4GHz）

- Intel® H110 PCH
- DDR4 SO-DIMM スロットx 2　最大16GB
- DVI-D x 1, HDMI x 1, Line-out x 1, Mic x 1
- 2.5インチベイ x 1, mSATA x 1
- USB 3.0 x 4, USB 2.0 x 2, LAN x 2
- RS232/422/485 x 2, RS232 x 1
- Mini-PCIeスロット x 2, PCIe(x4) スロットx 1
- SIMカードスロット x 1
- 9～30V DC入力

外形寸法 215mm (W) x 272mm (D) x 93mm (H)
重量 約 4.5Kg

Value

NISE 3800E-H110

NISE 3800E

- 2.5インチベイ x 1

NISE 3800E　：PCIe(x4) x 1

外形寸法 215mm (W) x 272mm (D) x 93mm (H)
重量 約 4.5Kg

NISE 3800E

【NISE 3800E, NISE 3800E2/P2/P2E
NISE 3800R 共通仕様】

CPUタイプ：第6世代 Intel® Core™ プロセッサ
搭載可能CPU：
Celeron® G3900TE（2.3GHz）
Pentium® G4400TE（2.4GHz）
Core i3-6100TE（Dual Core, 2.7GHz）
Core i5-6500TE（Quad Core, 2.3GHz）
Core i7-6700TE（Quad Core, 2.4GHz）

- Intel® Q170 PCH
- DDR4 SO-DIMM スロットx 2　最大16GB
- DVI-D x 1, HDMI x 1, DisplayPort x 1
- Line-out x 1, Mic x 1
- mSATA x 1
- USB 3.0 x 4, USB 2.0 x 2, LAN x 3
- RS232/422/485 x 2,
  RS232 x 1（NISE 3800E2/P2/P2Eは RS232 x 2）
- Mini-PCIeスロット x 2, M.2 x 1
- SIMカードスロット x 1
- 9～30V DC入力

NISE 3800E2/P2/P2E

- 2.5インチベイ x 1
（標準 x1、オプションにより PCIスロットとの排他的使用により x2可能 ）

NISE 3800E2　：PCIe(x4) x 2
NISE 3800P2　：PCI x 2
NISE 3800P2E：PCI x 1, PCIe(x4) x 1

外形寸法 215mm (W) x 272mm (D) x 114mm (H)
重量 約 5.0Kg

NISE 3800E2/P2/P2E

NISE 3800R

- 2.5インチベイ x 2

RAID

外形寸法 215mm (W) x 272mm (D) x 93mm (H)
重量 約 4.5Kg

NISE 3800R

【NISE3800 シリーズは全機種 CCC・UL 認証を取得しています】

CCC（China Compulsory Certificate system）

中華人民共和国国内に輸入される製品に対して国内技術の標準に適合し、輸入が認められるかを中国政府によって審査され認証が与えられる制度のことです。
一般的に CCC 認証が無い該当製品は中国に輸出できません。

CCC・UL 認証取得済み製品の構成及び組み立てについて

CCC 及び UL は、指定工場での最終組み立てが必要になるため、CPU をはじめ構成部品を NEXCOM 台北・三民工場で組み立てる必要があります。構成により MQO（最小発注単位）は 50 台とさせていただきます。

構成部品の組み立て場所

CPU	：台北・三民工場
メモリ	：台北・三民工場（容量変更の場合はネクスコム・ジャパンで対応）
ストレージ	：台北・三民工場（容量変更の場合はネクスコム・ジャパンで対応）
Windows 等 OS	：ネクスコム・ジャパンで対応

注意事項：

1. 外観変更ができないため PCI 等のアドオンカードの追加や背面にコネクタ等のブラケットは取り付けられません。
   必要な場合は現地で取り付けてください。
2. AC アダプタは添付の製品以外はご使用できません。
3. AC パワーコードは添付しておりません。現地で調達してください。
4. ストレージの追加・変更は可能です。ネクスコム・ジャパンで承ります。
5. メモリサイズとモジュールの数量は変更可能です。ネクスコム・ジャパンで承ります。
6. CPU については定められた範囲での変更は可能です。

NISE 3900 シリーズ

温度範囲 -5° C ～ 55° C　CPU Socket　LTE

第 8/9 世代 Intel® Core ™ プロセッサ搭載　ハイエンドファンレスコンピュータ

NISE 3900 は、NISE 3600 から継承したデザインを一新し、冷却効率を高めたモデルです。産業用では最新の Intel® 第 8/9 世代 Core ™プロセッサに対応し、高性能で発熱の少ないハイパフォーマンスコンピューティングを実現します。H310 チップセット搭載機から、多スロット対応機、RAID 搭載機を取り揃えています。

NISE 3900E-H310

Value

CPUタイプ：第8/9世代 Intel® Core™ プロセッサ
搭載可能CPU：
Core i3-8100T（4 Core, 3.1GHz）
Core i5-8500T（6 Core, 2.1GHz）
Core i7-8700T（6 Core, 2.4GHz）
Core i3-9100TE（4 Core, 2.2GHz）
Core i5-9500TE（6 Core, 2.2GHz）
Core i7-9700TE（8 Core, 1.8GHz）

- Intel® H310 PCH
- DDR4 SO-DIMM スロットx 2　最大32GB
- DVI-D x 1, HDMI x 1, Line-out x 1, Mic x 1
- 2.5インチベイ x 1, M.2 (2242 SATA) x 1
- USB 3.0 x 4, USB 2.0 x 2, LAN x 2
- RS232/422/485 x 2, RS232 x 2
- Mini-PCIeスロット x 1, PCIe(x4) スロットx 1
- SIMカードスロット x 1
- 9～30V DC入力

外形寸法 215mm (W) x 272mm (D) x 94mm (H)
重量 約 5Kg

NISE 3900E-H310

NISE 3900E-H310

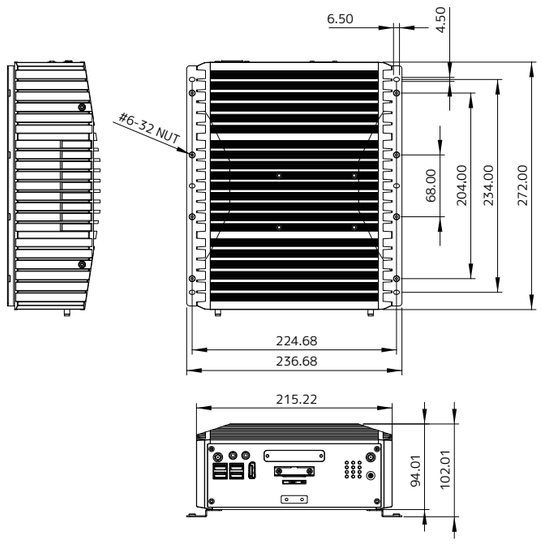

NISE 3900E-H310/3900E/3900R 図面

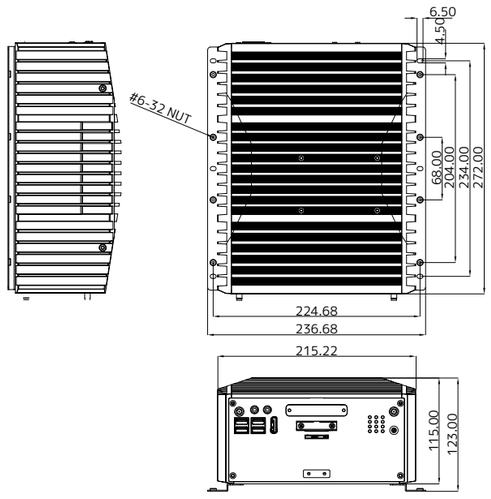

NISE 3900E2/P2/P2E 図面

産業用ファンレスコンピュータ
NISE 3900 シリーズ

NISE 3900E

- 2.5インチベイ x 1

PCIe(x4) x 1

外形寸法 215mm (W) x 272mm (D) x 94mm (H)
重量 約 5Kg

NISE 3900E

NISE 3900R

RAID

- 2.5インチベイ x 2

外形寸法 215mm (W) x 272mm (D) x 94mm (H)
重量 約 5.1Kg

NISE 3900R

【NISE 3900E, NISE 3900E2/P2/P2E
NISE 3900R, 共通仕様】

CPUタイプ：第8/9世代 Intel® Core™ プロセッサ
搭載可能CPU：
Core i3-8100T（4 Core, 3.1GHz）
Core i5-8500T（6 Core, 2.1GHz）
Core i7-8700T（6 Core, 2.4GHz）
Core i3-9100TE（4 Core, 2.2GHz）
Core i5-9500TE（6 Core, 2.2GHz）
Core i7-9700TE（8 Core, 1.8GHz）

- Intel® Q370 PCH
- DDR4 SO-DIMMスロットx 2　最大32GB
- DVI-D x 1, HDMI x 1, DisplayPort x 1
- Line-out x 1, Mic x 1
- M.2 (2242 SATA/NVMe) x 1
- USB 3.0 x 6, USB 2.0 x 4, LAN x 3
- RS232/422/485 x 2,
  RS232 x 2（NISE 3900Rは RS232 x 1）
- Mini-PCIeスロット x 1
- SIMカードスロット x 1
- 9～30V DC入力

NISE 3900E2/P2/P2E

- 2.5インチベイ x 1
  （標準 x1、オプションにより PCIスロットとの排他的使用により x2可能 ）

NISE 3900E2　: PCIe(x4) x 2
NISE 3900P2　: PCI x 2
NISE 3900P2E : PCI x 1, PCIe(x4) x 1

外形寸法 215mm (W) x 272mm (D) x 115mm (H)
重量 約 5.3Kg

NISE 3900E2/P2/P2E 前面

NISE 4200 シリーズ

広温度範囲対応モデル :-20℃ ～ 70℃

CPU Onboard

LTE

第 6 世代 Intel® Core ™ CPU 搭載　スリム＆ハイパフォーマンスエンベデッドコントローラ

NISE 4200 は、Intel® 第 6 世代 Core ™プロセッサ (BGA CPU) をオンボードとしたスリムデザインのファンレスコンピュータです。COM ポートを x6 搭載しているため、高機能な IoT ゲートウェイからエッジデバイスとしてもお使いいただけます。Dual DP ポートや LTE 対応、USB3.0 x4 など基本的な I/O を搭載しています。また Mini-PCIe により機能拡張も可能です。搭載 CPU によりモデル名が異なります。

NISE 4200 前面

NISE 4200H-6102E：
Intel® Core™ i3-6102E (Dual Core, 1.9GHz)
Intel® HM170 PCH
NISE 4200Q-6442EQ：
Intel® Core™ i5-6442EQ (Quad Core, 1.9GHz)
Intel® QM170 PCH

- DDR4 SO-DIMM スロットx 2 最大32GB
- DVI-D x 1, DisplayPort x 2, Line-out x 1
- 2.5インチベイ x 1, mSATA x 1
- USB3.0 x 4, USB2.0 x 2, LAN x 2
- RS232/422/485 x 2, RS232 x 4
- Mini-PCIe スロットx 2, M.2 x 1
- SIMカードスロット x 1
- 24V DC入力

外形寸法 269mm (W) x 157mm (D) x 56mm (H)　重量 約 2.1Kg　動作温度範囲 -20℃～ 70℃

NISE 4200 背面

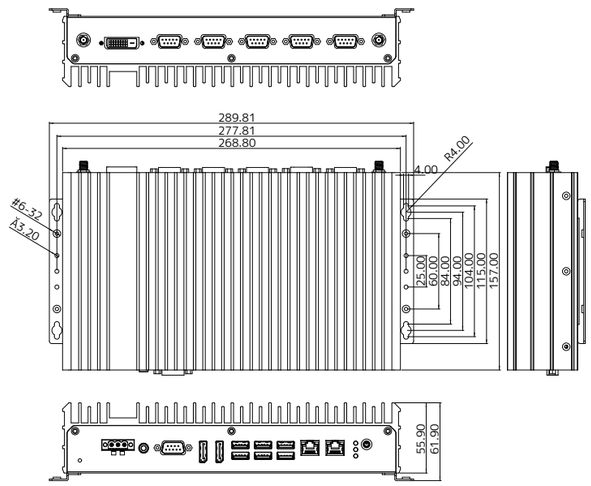

NeW

NISE 4300 シリーズ

CPU Onboard

LTE

第 6 世代 Intel® Core ™ プロセッサ搭載の標準型エッジファンレスコンピュータ

NISE 4300 は、NISE 108 の上位機種として、Intel® Core ™プロセッサを搭載した標準的なファンレエンベデッドコントローラです。2 種類の CPU タイプが選択可能です。高性能ゲートウェイや、エッジコンピュータとしても活用できます。I/O はフロントアクセスなので設置性も大きく改善されました。

NISE 4300 前面

NISE 4300-6100U：Core i3-6100U (Dual Core, 2.3GHz)
NISE 4300-6300U：Core i5-6300U (Dual Core, 2.4GHz)

- DDR3L SO-DIMM スロットx 2 最大16GB
- DisplayPort x 2
- 2.5インチベイ x 1, M.2 x 1(ストレージ)
- USB3.0 x 2, USB2.0 x 2, LAN x 2
- RS232/422/485 x 1, RS232 x 2
- Mini-PCIe スロットx 1
- SIMカードスロット x 1
- 24V DC入力

外形寸法 259mm (W) x 145mm (D) x 60mm (H)　重量 1.8Kg　動作温度範囲 0℃～ 50℃

NISE 4300 背面

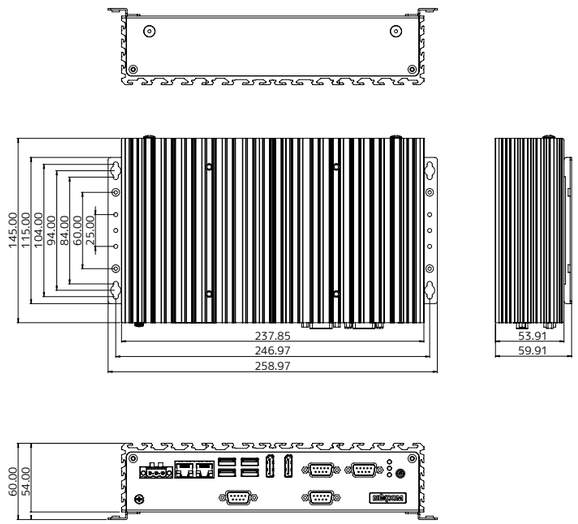

産業用 IoT ゲートウェイ
NIFE シリーズ

Industry 4.0対応
産業用IoTゲートウェイ

NEXCOM (NEXAIoT)のインダストリアル･フィールドバス･エンベデッドシステム『NIFE シリーズ』は、製造現場において生産ラインのオーケストレーションのために高度な相互運用性を提供し、ファクトリーネットワークを超えたエンタープライズネットワークを提供いたします。NEXCOM では豊富なラインナップの NIFE シリーズを開発し､様々なシステム要件に対応できるスケラブルなパフォーマンスを実現いたしました。各種フィールドバスモジュール (FBI シリーズ) を搭載可能で、本格的なフィールドバスコントローラとしてもライン等に投入できます。EtherCAT や MECHATROLINK 等、モーション制御機能搭載のビルドアップモデルや、データアウトプットを持たない旧型の装置画面から画面キャプチャを行い、表示データを数値化する VIC シリーズ等､装置単体にのみならず､アプライアンスとしてのラインナップも豊富です。

DINレール対応

NIFE シリーズはドイツ工業規格の DIN レールに対応しています。

フロントアクセス

主要なインターフェースを前面に集約したフロントアクセスタイプにより、メンテナンス作業の効率化をアシストします。

フィールドバス対応

各種フィールドバス通信やイーサネット・シリアル通信の拡張に対応するオプションの FBI / NIS シリーズを用意しています。

バックアップソリューション

NIFE シリーズはオプションのバックアップシステムとして『NISKBAT』を接続可能です。コンデンサによるバックアップのため耐久性・安全性に優れ、瞬間停電等の際に威力を発揮します。

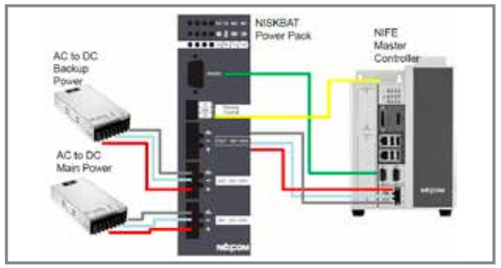

Hi-Performance

第6世代 Coreiプロセッサ

NIFE 300

第6世代 Coreiプロセッサ

NIFE 300P2/P2E/E16

第6世代 Coreiプロセッサ

NIFE 300P3/E3

Optimized-Performance

Celeron J1900

NIFE 200S

Celeron J1900

NIFE 200

Celeron J1900

NIFE 200P2/E2/P2E

Compact

Atom E3826

NIFE 103

Atom E3930

NIFE 105

Atom E3930

NIFE 105W

NIFE 103

CPU Onboard　LTE

Intel® Atom ™ CPU 搭載　eMMC オンボード　ミニサイズ産業用 IoT ゲートウェイ

NIFE 103 は、Intel® Atom ™ CPU (E3826 Dual Core 1.46GHz)を搭載した小型の産業用 IoT ゲートウェイです。

形状はフロントアクセスとし、56.5mm(W) x 100mm(D) x 120mm(H) と今までになく小型化を実現しました。
2GB メモリと 16GB eMMC オンボード /USBx2/ LANx2/24V 入力 /GPIO/ 絶縁 RS232､485/LTE モジュール (オプション) を搭載し、小型ながら広温度 (-5℃～ 50℃) に対応し設置環境を選びません。
大容量 SSD 搭載のために、2.5 インチベイの代わりに Mini-PCIe を 2 スロット搭載しましたので、Windows10 IoT や Linux と組み合わせてご使用いただけます。

インダストリアル IoT ゲートウェイ、Industry4.0 などハイパフォーマンスを要求されるシステムの一部として十分にご使用いただけます。

NIFE 103 前面

- Intel® Atom™ E3826（Dual Core, 1.46GHz）
- DDR3L 2GB実装済み
- Micro HDMI x 1
- eMMC 16GB 実装済み
- USB3.0 x 1, USB2.0 x 1, LAN x 2
- GPIOコネクタ x 1（Terminal block 10ピン､入力4点/出力4点）
- RS232/485 x 1(絶縁2.5KV)
- Mini-PCIe スロット x 2
- SIMカードスロット x 1
- RTC バッテリーホルダ x 1
- 24V DC入力

外形寸法　56.5mm (W) x 100mm (D) x 120mm(H)　重量　0.6 kg　動作温度範囲　-5℃～ 50℃

NIFE 103 上面

NIFE 103 底面

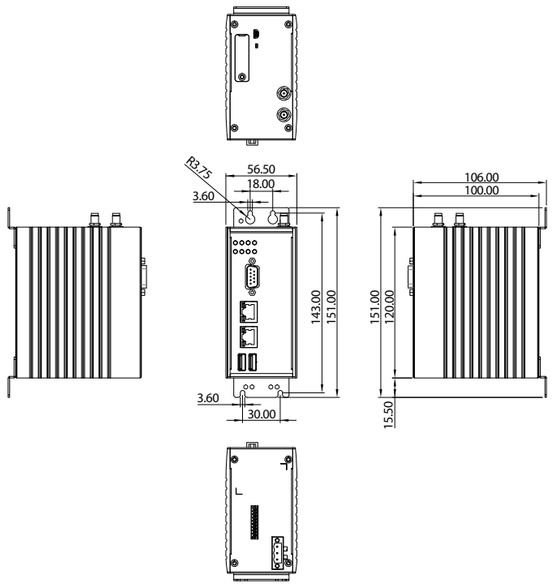

NIFE 105/105W

CPU Onboard　LTE

Intel® Atom ™ CPU 搭載 (E3930)　TDP6.5W ウルトラマイクロサイズ次世代産業用 IoT ゲートウェイ

NIFE 105 シリーズは、ウルトラマイクロサイズの IoT ゲートウェイで、DIN レールマウントに対応します。Dual Core の Intel® Atom ™ CPU を搭載し、IoT ゲートウェイとして必要な I/O を搭載しています。SD カードスロット、外部電源オン / オフ端子、さらに外部からバッテリや SIM カードの交換が可能で、メンテナンス性にも優れています。

NIFE 105W は幅を広くし、オプションの拡張バスインターフェースが搭載可能となり、小型ながらも本格的なフィールドバスコントローラとして使用することも可能です。また NIFE 105W は、内部のピンヘッダにケーブルを追加することにより、底面に最大 2 個の拡張ポートが増設可能です。次世代インダストリアル IoT ゲートウェイ、Industory4.0 やスマートファクトリー等、様々なフィールドでハイパフォーマンスが要求されるシステムの一部として使用可能な、ハイスペックの IoT ゲートウェイです。

NIFE 105 前面

NIFE 105W 前面

- Intel® Atom™ E3930（Dual Core, 1.3GHz TDP 6.5W）
- DDR3L 4GB実装済み
- HDMIx 1
- eMMC 16GB 実装済み
- USB3.0 x 4, LAN x 2
- GPIOコネクタ x 1 （D-Sub9ピン、入力4点/出力4点）
  （NIFE 105 標準搭載/オプション NIFE 105W 拡張可能）
- RS232/422/485 x 2
  （オプション NIFE105W RS232 x 2 拡張可能）
- Mini-PCIeスロット x 1
- SIMカードスロット x 1
- RTC バッテリーホルダ x 1
- SDカードスロット x 1（データのみ）
- FBI / NISシリーズ対応（オプション NIFE105Wのみ:P30参照）
- 24V DC入力

外形寸法　NIFE 105 : 46.2mm (W) x 100mm (D) x 120mm (H)
外形寸法　NIFE 105W : 78.2mm (W) x 100mm (D) x 120mm (H)

重量　NIFE 105 : 0.7 kg
重量　NIFE 105W : 0.8 kg

動作温度範囲　-10℃～ 60℃

NIFE 105 上面

NIFE 105 底面

NIFE 105W 上面

NIFE 105W 底面

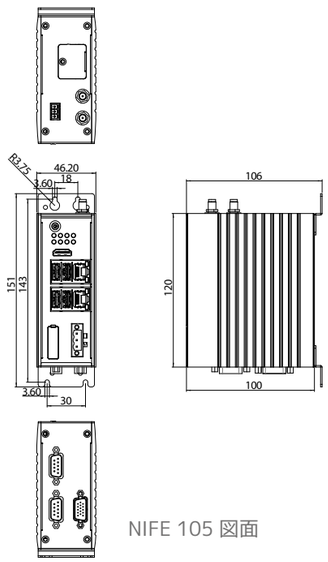

NIFE 105 図面

NIFE 200S

CPU Onboard　LTE

スリム＆コンパクト　Celeron®J1900 プロセッサ搭載　縦置き薄型フロントアクセス IoT ゲートウェイ

NIFE 200 シリーズと同じマザーボードを搭載し、拡張スロットや HDD ベイを省き、幅 50mm のスリムケースに変更した、省スペースのスリムコンパクトなデザインです。

LANx2 ポートや COM 機能は従来の NIFE 200 シリーズと同様で、OT レイヤの IoT ゲートウェイとして多目的に使用可能です。

DIN レールに装着すれば、複数の NIFE 200S を同時に稼働しても省スペースです。CPU は従来通り Quad Core Celeron® J1900 を搭載し、Atom® CPU に比べハイパフォーマンスでハイバリューなシステム構築が可能です。

NIFE 200S 前面

- Intel® Celeron® J1900（Quad Core, 2.0GHz）
- DDR3L SO-DIMM x 2　最大8GB
- DVI-I x 1, DisplayPort x 1
- USB3.0 x 1, USB2.0 x 3, LAN x 2
- RS232/422/485 x 2（絶縁2.5KVは1ポート）
- Mini-PCI Express スロット x 2（うちmSATA x 1）
- SIMカードスロット x 1
- SDカードスロット x 1(データのみ)
- 24V DC入力

外形寸法　50mm (W) x 157mm (D) x 205mm (H)

重量　1.3kg

動作温度範囲　-5℃～ 55℃

NIFE 200S 上面

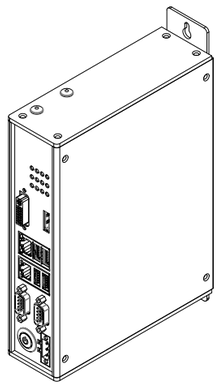

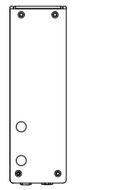

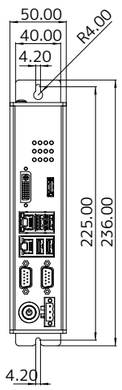

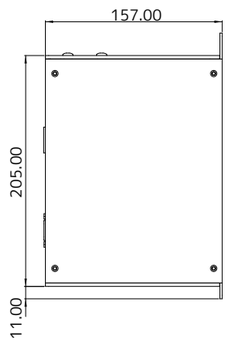

NIFE 200 シリーズは、縦置き DIN レール取り付けに対応したフロントアクセスの産業用 IoT ゲートウェイです。ミドルレンジの位置づけで、拡張スロット搭載モデルの追加やフィールドバスインターフェースが増設可能です。Windows10 IoT との組み合わせにより、コストパフォーマンスの高いシステム構築のベースとなります。IoT ゲートウェイから本格制御用コントローラまで様々な用途に対応します。

NIFE 200 / NIFE 200P2

CPU Onboard　LTE　温度範囲 -5° C ～ 55° C

Intel® Celeron®J1900 プロセッサ搭載　フィールドバス通信など拡張対応

NIFE 200 前面

NIFE 200 上面

NIFE 200

Microsoft Azure Certified

Intel® Celeron® J1900、2.0GHz プロセッサ搭載の NIFE 200 は前世代の Atom® ファミリーシリーズより優れたコンピューティング性能と電源効率、グラフィック性能の向上により、更なるパフォーマンスを提供します。通信やオートメーション制御向けに Gigabit LAN、LTE、COM モジュールをオプションにて機能を追加できる Mini-PCIe スロットを 2 本装備しています。また、FA 向けの通信用途としてオプションの FBI / NIS シリーズの搭載により主要なフィールドバスプロトコルをサポートします。また工業用環境への設置に対応する EMC 指令 IEC61000-6-2、IEC61000-6-4 定電圧指令 EN60950 に準拠しています。

外形寸法 85mm (W) x 157mm (D) x 214mm (H)　重量 約 2.3Kg

【NIFE 200 シリーズ 共通仕様】

- Intel® Celeron® J1900(Quad Core, 2.0GHz)
- DDR3L SO-DIMMスロットx 2　最大8GB
- DVI-I x 1, DisplayPort x 1
- 2.5インチベイ x 1 (リムーバブル), mSATA x 1
- USB3.0 x 1 , USB2.0 x 3, LAN x 2
- RS232/422/485 x 1 (絶縁2.5KV), RS232/422/485 x 1
- Mini-PCIe スロット x 2
- SIMカードスロット x 1
- SDカードスロット x 1 (データのみ)
- FBI / NISシリーズ対応 (オプション:P30参照)
- 24V DC入力

Mini-PCIe I/F対応

NIFE 200P2　PCI スロット x2 搭載

NIFE 200 に拡張用 PCI スロット x 2 を追加した NIFE 200P2 は、Intel® Celeron® J1900、2.0GHz プロセッサ搭載により前世代の Atom® ファミリーシリーズより優れたコンピューティング性能と電源効率、グラフィック性能を提供します。通信やオートメーション制御向けに Gigabit LAN、LTE や COM モジュールをオプションにて機能を追加できる Mini-PCIe スロットを 2 本装備しています。また、FA 向け通信用途としてオプションの FBI / NIS シリーズの搭載により主要なフィールドバスプロトコルや COM などの外部コネクタを取り付けることができます。また工業用環境への設置に対応する EMC 指令 IEC61000-6-2、IEC61000-6-4 定電圧指令 EN60950 に準拠しています。

外形寸法 151mm (W) x 157mm (D) x 230mm (H)　重量 約 2.3Kg

NIFE 200P2 上面

NIFE 200P2 前面

NIFE 300 シリーズは、縦置き DIN レール取り付けに対応したフロントアクセスの産業用 IoT ゲートウェイです。ハイエンドの位置づけで、様々なタイプの拡張スロット搭載モデルの追加やフィールドバスインターフェースが増設可能です。Windows10 IoT との組み合わせにより、ハイエンドコンピューティングを必要とするシステム構築に適します。IoT ゲートウェイからモーションコントロールまで様々な用途に対応します。

NIFE 300 / NIFE300P2 / NIFE 300P3

CPU Socket　LTE　温度範囲 -5° C ～ 55° C

4K/2K 対応　第 6 世代 Intel ® Core ™ i7 プロセッサ対応　HDD ベイ x 2　フィールドバス通信など拡張機能を備えた高パフォーマンスモデル

【NIFE 300 シリーズ共通仕様】

CPUタイプ：第6世代Intel® Core™ プロセッサ
搭載可能CPU：
Core i3-6100TE (Dual Core, 2.7GHz)
Core i5-6500TE (Quad Core, 2.3GHz)
Core i7-6700TE (Quad Core, 2.4GHz)

aws qualified device internet of things

- DDR4 SO-DIMMスロット x 2　最大16GB
- DVI-D x 1, HDMI x 1, Line-out x 1, Mic x 1
- 2.5インチベイx 2(内蔵＆リムーバブル), CFast x 1, mSATA x 1
- USB3.0 x 4 , USB2.0 x 2 , LAN x 3
- RS232/422/485 x 2 (2.5kV 絶縁対応)
- Mini-PCIe スロット x 1, SIMカードスロット x 1
- FBI / NISシリーズ対応 (オプション:P30参照)
- 24V DC入力

Mini-PCIe I/F対応

NIFE 300P2/P2E/E16 前面

NIFE 300

第 6 世代インテル ® Core ™ プロセッサ・ファミリーの搭載により、アプリケーションに快適な動作性を実現する高い処理能力に加え、TDP35W によりシステムの低消費電力化に貢献します。内蔵 GPU の Intel® HD530 Graphics により高解像度の動画コンテンツの再生にも高い描画性能を発揮します。メモリは DDR4 最大 16GB をサポートし、SATA3.0 の 2.5 インチ HDD を 2 個搭載が可能で、うち 1 個がフロントより交換可能です。内部の Mini-PCIe スロットにオプションの拡張用モジュールを追加し、前面に FBI / NIS シリーズを取り付けることが可能です。また工業用環境への設置に対応する EMC 指令 IEC61000-6-2、IEC61000-6-4 定電圧指令 EN60950 に準拠しています。

NIFE 300 前面

NIFE 300 底面

外形寸法 90mm (W) x 185mm (D) x 251mm (H)　重量 約 3.6Kg

【拡張スロット比較表】

	PCI	PCIe x4	PCIe x8	PCIe x16
NIFE 300	---	---	---	---
NIFE 300P2	2	---	---	---
NIFE 300P2E	1	---	1	---
NIFE 300E16	---	---	---	1
NIFE 300P3	2	---	1	---
NIFE 300E3	---	2	1	---

NIFE 300P2/300P2E/300E16

PCI/PCIe x8/ x16 拡張スロット搭載

NIFE 300P2/P2E/E16 前面

NIFE 300P2/P2E/E16 上面

NIFE 300P2　: PCI x 2
NIFE 300P2E : PCI x 1、PCIe(x8) x 1
NIFE 300E16 : PCIe(x16) x 1

NISE 300 をベースとして拡張スロットを 2 本または 1 本追加しました。従来型の PCI x2 と PCI x1 + PCIe(x8) x1 モデルやグラフィック演算等に必要となる PCIe(x16) x1 タイプなど拡張するアドオンカードによって無駄のないシステム構築が可能です。アドオンカードとは別にフィールドバスインターフェース (FBI シリーズ) も搭載できます。

外形寸法 155mm (W) x 185mm (D) x 251mm (H)　重量 約 4.5Kg

NIFE 300P3/300E3

拡張スロット 3 本搭載

NIFE 300P3 前面

NIFE 300P3 上面

NIFE 300P3 : PCI x 2、PCIe(x8) x 1
NIFE 300E3 : PCI(x4) x 2、PCIe(x8) x 1

NISE 300 をベースとして拡張スロットを 3 本追加しました。従来型の PCI x2 + PCIe(x8) x1 モデルや PCIe x3 モデルなど多くのアドオンカードを必要とする際に適します。例えば PCIe x3 モデル (NIFE 300E3) にメカトロリンクボードを 3 枚装着し、コンパクトで高度な PC によるロボットコントローラが実現可能です。アドオンカードとは別にフィールドバスインターフェース (FBI シリーズ) も搭載できます。

外形寸法 175 mm(W) x 185mm (D) x 251mm (H)　重量 約 4.8Kg

NeW

TT 300-F シリーズ

温度範囲 -5° C ～ 50° C　CPU Socket　LTE

第 6/7/8/9 世代 Intel® Core ™ i3/i5/i7 プロセッサ対応　オールラウンドファンレスコンピュータ

産業用ファンレス PC としてスタンダードなデザインに回帰したオールラウンドファンレスコンピュータです。チップセット Intel® H310C PCH を搭載し、第 6~9 世代の Intel® Core ™ プロセッサに対応するため、過去の資産を生かし継続して活用することが可能です。スロットレスの TT300-F00 や 2 スロットの TT300-F20、3 スロットの TT300-F30 の 3 タイプの異なるケースをご用意しましたので、目的に合わせた最適な PC 環境を構築可能です。TT300-F30 は、グラフィックカード等発熱の高い PCIe(x16) 拡張ボードを実装する際は本体にファンを取り付けることも可能です。Windows7 から Windows11 まで、レガシーなシステムの置き換えから、最新の AI システムまで、新旧システムのブリッジングを実現します。最新 CPU を搭載した TT300-Axx (Alder Lake) と TT300-Exx (Elkhart Lake) も発売予定です。

【TT 300-F 共通仕様】

- 第6/7/8/9世代Intel® Core™ i3/i5/i7プロセッサ対応
- Intel® H310C PCH
- DDR4 SO-DIMMスロットx 1　最大16GB
- HDMI x 2, USB3.0 x 4, LAN x 1
- +12Vまたは+24V DC入力

拡張スロット
Mini-PCIe　x 1：4G LTE または mSATA
M.2（2242）x 1：4G LTE
M.2（2280）x 1：NVMe / SATA
Nano-SIMカードスロット x 1

TT 300-F00

- RS232/422/485 x 2, RS232 x 4

外形寸法 160mm (W) x 269mm (D) x 56mm (H)
重量 約 3.3Kg


TT 300-F00 前面


TT 300-F00 背面

TT 300-F20

- RS232/422/485 x 2, RS232 x 8
- PCIe(x1) x 2
- 2.5 インチベイ x 2

外形寸法 159mm (W) x 269mm (D) x136mm (H)
重量 約 4.4Kg


TT 300-F20 前面

TT 300-F30

- RS232/422/485 x 2, RS232 x 4
- PCIe(x1) x 2, PCIe(x16) x 1
- 2.5 インチベイ x 2

外形寸法 159mm (W) x 269mm (D) x136mm (H)
重量 約 4.4Kg


TT 300-F30 前面


TT 300-F30 横置き

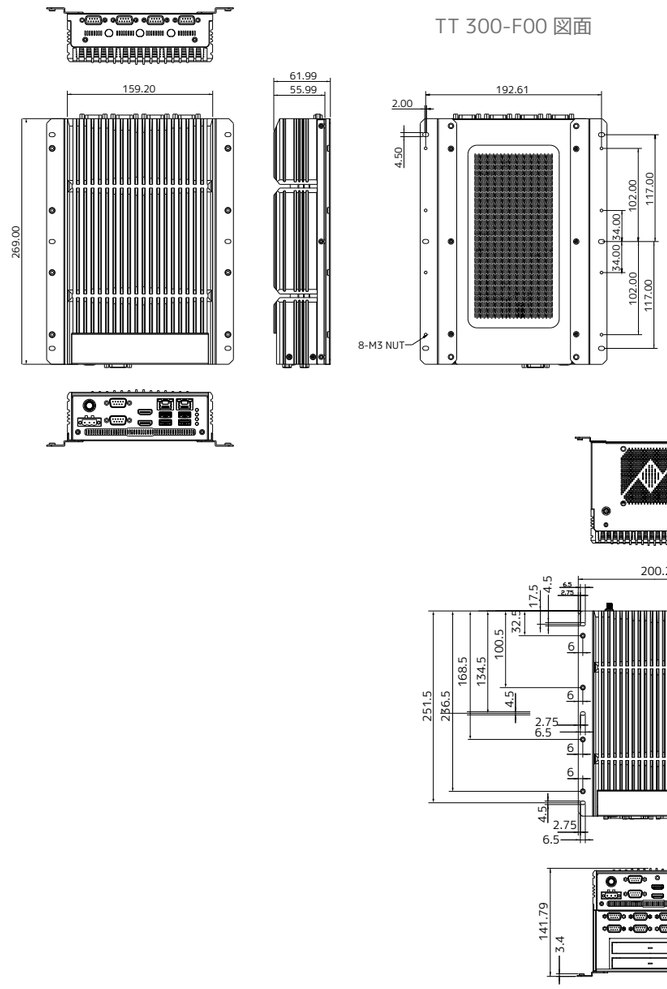

TT 300-F00 図面

TT 300-F20 図面

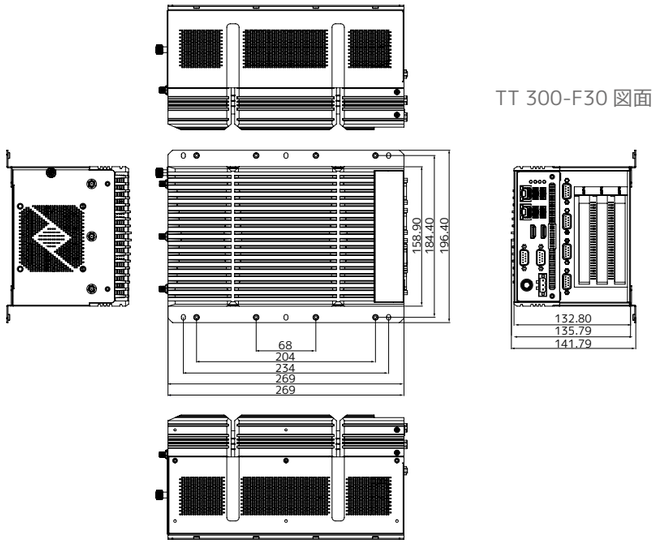

TT 300-F30 図面

NeW

CMC 300 シリーズ

温度範囲 0° C ～ 55° C　CPU Socket

新設計インキャビネットファンレスサーバ　再生可能エネルギー市場の産業用 IoT ソリューション

再生可能エネルギー市場に特化した革新的な新製品CMC 300は、インキャビネットの設計コンセプトにより、ヨーロッパの有名な風力発電機メーカーに ODM として採用されました。大きな放熱フィン、IP65 の取付け面は、優れた冷却性能と防水性能を持っています。Intel® Xeon® CPU も搭載可能で、SCADA、SoftPLC、EMS、IEC 61400-25 に準拠したソフトウェアを同時に動作させることができます。また、塩害対策としてコーティングをカスタマイズすることもでき、耐腐食性にも優れ、あらゆる過酷な環境に対応します。

【CMC 300 共通仕様】

CMC 300-F03：Intel® Core™ i5-9500TE（6 Core, 2.2GHz）
CMC 300-F22：Intel® Core™ i7-9700TE（8 Core, 1.8GHz）
CMC 300-F23：Intel® Core™ i5-9500TE（6 Core, 2.2GHz）

- Intel® C246 PCH
- DDR4 SO-DIMMスロット x 1　最大64GB
- DVI-D x 1
- 2.5インチベイ x 2, Mini-PCIe x 1（ストレージ）
- USB3.0 x 2, USB2.0 x 2, LAN x 2
- RS232/422/485 x 1
- リモートスイッチ端子
- 18~24V DC入力

CMC 300-F03

- 拡張スロットなし

外形寸法 330mm (W) x 275mm (D) x 63mm (H)
重量 約 5.7Kg

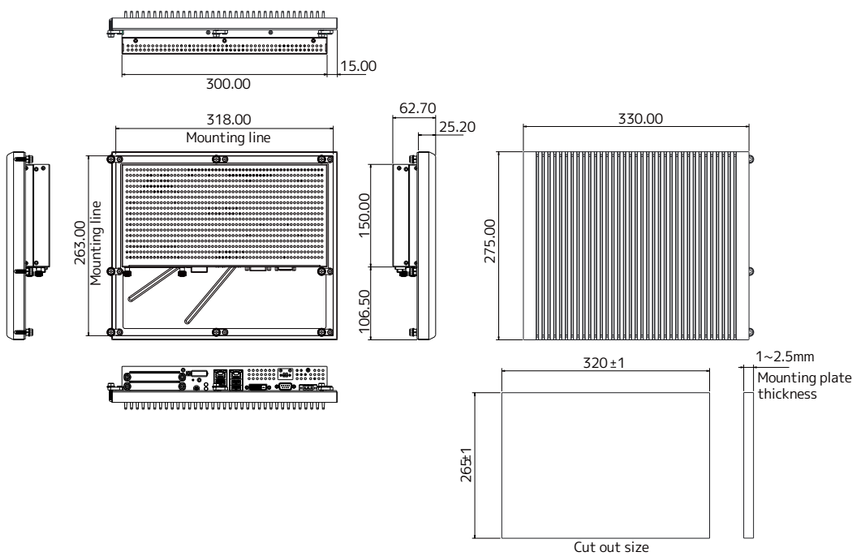

NEXCOM Smart Energy

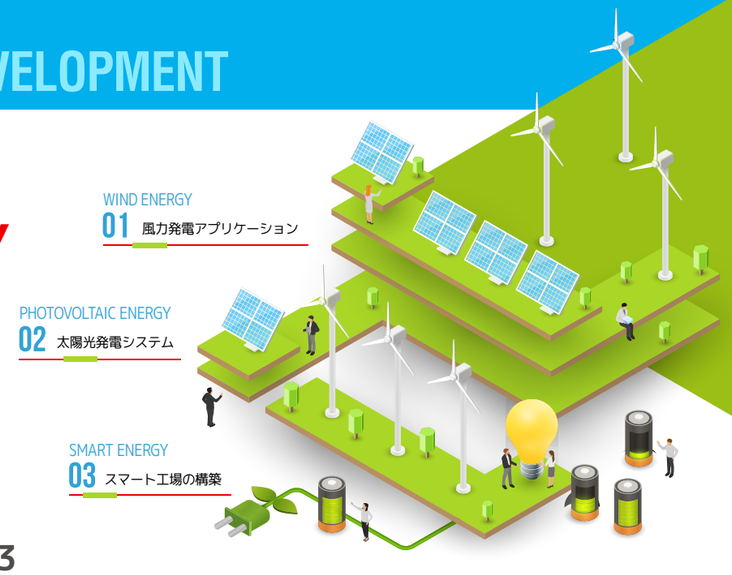

CMC 300-F22/F23

- PCIe(x4) x 2

外形寸法 330mm (W) x 275mm (D) x 117mm (H)
重量 約 6Kg

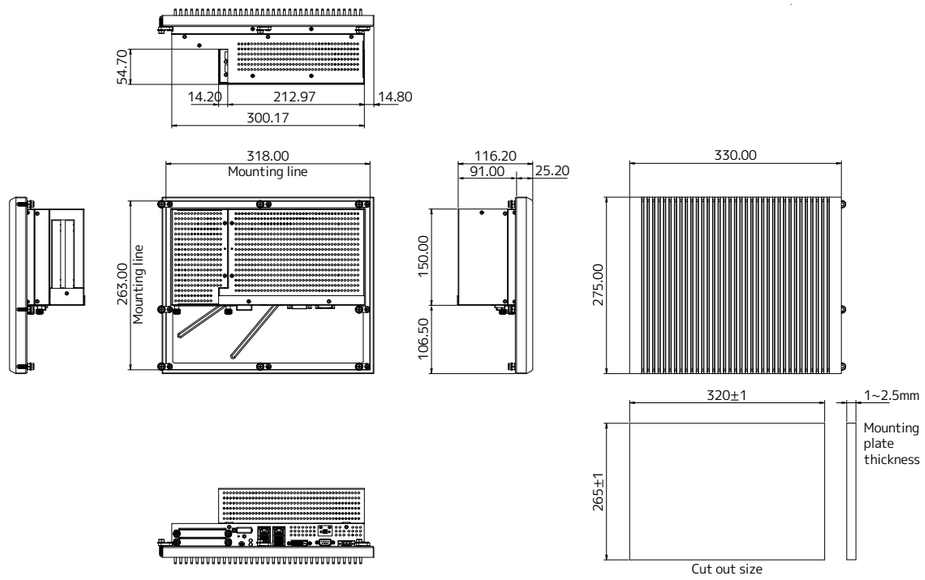

様々なニーズに応えるフィールドバス対応 Mini-PCIe モジュール（オプション）

対応機種：NIFE シリーズ（NIFE 200/NIFE 300 シリーズ）

FBI シリーズ（フィールドバス）

PROFIBUS

型式	FBI90E-PBS（スレーブ）
	FBI90E-PBM（マスター）
対応通信	PROFIBUS DP
I/O	D-sub 9pin コネクタ x 1

DeviceNet

型式	FBI90E-DNS（スレーブ）
	FBI90E-DNM（マスター）
対応通信	DeviceNet
I/O	5pin Phenix Contact コネクタ x 1

PROFINET

型式	FBI90E-PNS（スレーブ）
	FBI90E-PNM（マスター）
対応通信	PROFINET
I/O	RJ45 コネクタ x 2

EtherNet/IP

型式	FBI90E-EPS（スレーブ）
	FBI90E-EPM（マスター）
対応通信	EtherNet/IP
I/O	RJ45 コネクタ x 2

EtherCAT

型式	FBI90E-ECS（スレーブ）
	FBI90E-ECM（マスター）
対応通信	EtherCAT
I/O	RJ45 コネクタ x 2

CANopen

型式	FBI90E-COM（マスター）
対応通信	CANopen
I/O	Dsub 9pin コネクタ x 1

NIS シリーズ（LAN）

Giga LAN ポート x 1

型式	NISKLAN01
チップ	Intel® 82574L
I/O	RJ45 コネクタ x 1

Giga LAN ポート x 2

型式	NISKLAN04
チップ	Intel® I210AT
I/O	RJ45 コネクタ x 2

Mini-PCIe I/F対応

このマークのある製品に対応しています

NIS シリーズ（COM）

絶縁型 COM x 4
(RS232/422/485)

型式	NISKECOM3
絶縁	2.5KV 絶縁対応
I/O	Dsub 26pin コネクタ x 1
COM	RS232/422/485 x 4

RS232 x 4

型式	NISKECOM4
I/O	Dsub 26pin コネクタ x 1
COM	RS232 x 4

取付け位置
（写真は NIFE200）

「リカバリＵＳＢ添付サービス」は、製品をご購入時に「リカバリ USB メモリ」をオプションにてご注文頂けるネクスコム・ジャパンオリジナルのサービスです。（※ Window OS のみ対応） システム障害発生時に PC を製品出荷時の状態に戻すことが可能です。また、お客様のアプリケーションを含めたオリジナルのリカバリ USB メモリも作成可能です。

簡単リカバリ

ラウンチャーとウィザードによるシンプルな操作画面でパーティション / ハードディスクを丸ごとバックアップすることができます。障害発生時のダウンタイムとデータ損失を最小限に抑えます。

複数バックアップ

アプリも含めての複数のバックアップファイルが作成できる！

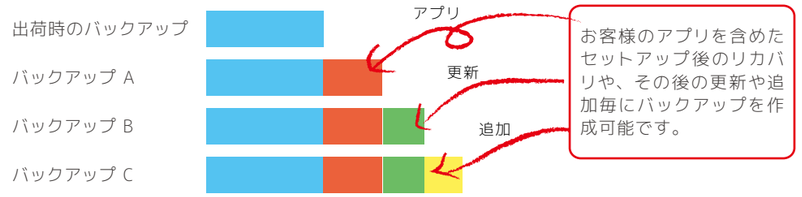

簡単復旧！

PARAGON SOFTWARE

リカバリ操作手順

出荷時の状態に戻す場合
※詳細はリカバリ USB の中にあるマニュアル（QR コード：p.25 参照）をご覧ください。

① USB メモリの取り付け

同梱のリカバリ USB を本体に挿した後、起動します。

② BIOS 画面の起動と設定変更

BIOS 画面に入り、ブートデバイスの設定に進み、ブートデバイスの順番をリカバリ USB メモリに変更します。

③ BIOS 設定の保存と再起動

設定を保存し再起動します。※ BIOS 設定の保存で装置の再起動が実行されます。（機種により BIOS 画面が異なることがあります。）

④リカバリメニュー画面の起動

リカバリ USB メモリから起動するとメニュー画面が表示されるので“復元”を選択します。

⑤リカバリ開始

復元ウィザードが起動するので、停止したら「次へ (N)」のボタンをクリックします。

⑥バックアップの保存先指定

バックアップ保存先のドライブのバックアップフォルダを指定して「次へ (N)」のボタンをクリックします。

⑦リカバリディスクの選択

バックアップしていたディスクを選択し「次へ (N)」のボタンをクリックすると、リカバリ後のディスク状態が表示されるので、問題なければ「次へ (N)」のボタンをクリックします。

⑧リカバリの開始

最終確認が表示されるので、問題なければ「はい。変更を適用します。」をマークし「次へ (N)」のボタンをクリックするとリカバリが開始されます。

⑨リカバリの終了と再起動

復元ウィザードが完了したら結果が表示されるので、確認し「完了 (F)」のボタンをクリックしてリカバリを終了する。メニュー画面に戻るので「電源を切る」をクリックしてシャットダウンさせる。

⑩ Windows の再起動とリカバリ状況の確認

Windows を再起動し購入時の状態に戻ります。

ネクスコム・ジャパンオリジナル
ODM サービス

カラーチェンジやインターフェースのカスタマイズ
フロントパネル製作などオリジナルブランド品の制作をお手伝い

ODMソリューションその①
キッティングサービス

Windows や Linux や貴社専用のアプリケーションのインストールなど各種キッティングサービスを行います。貴社での面倒なインストール作業を削減し、到着したその日からすぐにお使い頂けます。

ODMソリューションその②
ソフトのカスタマイズ

BIOS のカスタマイズ（ロゴ表示･ディフォルト値の変更）や WindowsOS のイメージ作成・構築をはじめ各種アプリケーション開発のお手伝いも可能です。詳しくは弊社営業部までご相談下さい。弊社パートナーをご紹介させて頂きます。

ODMソリューションその③
フロントパネル製作

フロントパネルのみなら 200 枚からの初期費用だけで OK。フロントパネルを弊社でお預かりし、本体ご注文分だけ交換し出荷致します。

ODMソリューションその④
カラーチェンジ

ケースのカラーチェンジは 200 台ロットより対応致します。また社名やロゴ、インターフェース名の変更も可能です。

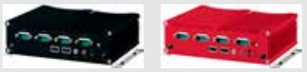

ODMソリューションその⑤
ボードのカスタマイズ

ボード上のコンポーネントの取外しや変更など、I/O や機能のカスタマイズが可能です。

ODMソリューションその⑥
各種認証取得

標準にて CE と FCC 認証を取得していますが、ご希望に合わせて、VCCI や UL、CCC などの取得手続きを別途行います。

ネクスコム・ジャパンオリジナル
ネクスコム IoT ソリューション

LTE通信内蔵対応、モバイルネットワークで
遠隔制御･稼働監視･遠隔保守･メンテナンスを実現

LTE モジュール

SIMCom Wireless Solution社製

SIM7600JC-H-MPCIeモジュール

対応回線	docomo/au/Softbank
アクセス方式	FDD-LTE
ダウンリンク	最大150Mbps (FDD-LTE)
アップリンク	最大50Mbps (FDD-LTE)
動作温度	-30～80℃

SIM7912G-M2モジュール

型式名	MVMOのみ
アクセス方式	FDD-LTE/TDD-LTE
ダウンリンク	最大600Mbps (LTE)
アップリンク	最大100Mbps (LTE)
動作温度	-30～80℃

LTE 通信専用アンテナ

ダイポールアンテナを取り付けた状態のNeu-X100

1

ダイポールアンテナ

背面

2

無指向性アンテナ

メーカー	キャセイ・トライテック	
品名	1 ダイポールアンテナ	2 無指向性アンテナ
型名	JSK-4G-401	CTA-002-2m
外形寸法（mm）	—	—
ケーブル長（m）	—	2
動作温度		-40～70℃
取付方法	本体に直付け	両面テープ

ネクスコム・ジャパンサポート体制
国内向けサポートサービスとオプションサービスのご案内

充実の国内向けサポートメニュー

ミニマムロットは1台から
1台より受注

最低発注数は、システム 1 台より承ります。

面倒な組立てはお任せ
アセンブリサービス

ご希望の CPU、メモリ、ストレージ、拡張カードなど、各種アセンブリサービスもお任せ下さい。

各種キッティング
インストール･キッティング

ご希望の OS・アプリケーションのインストール、ご指定の CD などの添付品の同梱等、各種キッティング作業も承ります。

信頼性を高めます
出荷前検査の実施

出荷前にエージングテスト、負荷テスト等を実施します。貴社ご指定の検査や評価レポートの添付などにも対応します。

安心の国内サポート
修理･技術サポート

修理や技術サポートを実施します。修理レポートの作成など、国内でのサポート体制を整えています。

貸出無料
評価機貸出

ネクスコムの製品を無料にてお貸出しします。導入前のパフォーマンスの確認や評価にご利用ください。

修理サポートサービス

18 ヶ月間の無償修理保証 (標準保証)

標準品は弊社発送日より 18 ヶ月間の無償修理保証が添付されています。（保証書を発行しない出荷履歴管理システムにより、出荷商品の詳細は弊社で管理しております）

国内での修理対応

ネクスコム・ジャパンにて修理が可能な場合は、国内修理により短期間にて返却します。

センドバックによる受付

修理品を弊社まで発送頂き、弊社にて不良状況の確認･解析･修理を実施します。

本社 (NEXCOM International) での修理対応

ネクスコム・ジャパンにて修理が不可能な場合は、本社の RMA センターへ発送します。

その他オプションサービス

最長5年延長保証のオプションサポート
ワランティプログラム

ネクスコム・ジャパン ワランティプログラムは、NISE/NIFE シリーズ等の弊社製品をシステムで購入いただいた際に、所定の費用を購入時、お支払いいただくことにより、最長 5 年間修理費用が無償になるプログラムです。

※詳細は別紙ワランティ規定をご覧下さい。

何回でも修理費無料！	年８％とリーズナブル
2,3,4,5年間の選択可	1台から対応

標準保証 18か月 ＋ 延長保証（オプション）

最大５年間

安心の延長保証

USBでメモリブートし、簡単リカバリ
リカバリ USB メモリ添付サービス

製品を購入時にリカバリ USB メモリ添付サービスをオプションにてご利用頂けます。出荷時に Windows イメージ USB メモリにリカバリして添付しますので、障害発生時に出荷時の状態に簡単に復旧することができます。また、お客様のアプリケーション等を含めたオリジナルのリカバリイメージを何回でも作成可能です。お客様でイメージを作成するパラゴンライト (USB メモリとパラゴンソフトウェアのみ) も低価格でご用意しています。
(※ Windows OS のみ対応となります。日本語版が標準ですが、英語版も対応可能です。)

PARAGON SOFTWARE

【USB リカバリの資料】
NEXCOM テクニカルサポートページ
カタログ・マニュアルダウンロード

Q 製品について

ファンレスで熱は大丈夫ですか?

A 機種により対応温度が異なりますが、周囲を閉ざした密閉状態で最大温度は保証できませんので、設置にはある程度風の流れる環境をご用意いただいた方が寿命は長くなります。また HDD より温度拡張版の SSD をお勧めします。

どんなところで使われていますか?

A NISE シリーズは当初、工業用ファンレスコンピュータとして販売しておりましたが、現在では工業用途は 20%程度 (日本国内) で、サーバ / キオスク端末 / ゲーミング / サイネージ / 建築現場 / 監視カメラ / エネルギーなどさまざまなマーケットでもお使いいただいております。NIFE シリーズは約 80% が工業用途です。

取り付け方法に制限はありますか?

A NISE シリーズには通常、取り付け用の足として L 型金具が取り付けてあります。L 型金具を使用してしっかりとネジで固定すれば、垂直方向、逆さまでも取り付け可能です。斜めの取り付けの際は必ず SSD を使用してください。デスクトップパソコンのように水平に置く場合は、L 型金具を外し、ゴム足を貼りつけていただいても構いません。ゴム足はお客様でご用意ください。NIFE シリーズは、DIN レールによる取り付けまたは通常の平置きをお勧めいたします。

製品の仕様など詳しい情報が欲しいのですが…。

A ホームページよりユーザーズマニュアル (英語) やデータシート (英語) がダウンロードできます。

ドライバ・マニュアルは付属していますか?

A ドライバ・マニュアルは同梱されておりませんので、ホームページよりダウンロードしてください。弊社でアセンブリを行う場合は、すでにドライバはインストールされておりますので、ダウンロードは不要です。

対応OSは何ですか?

A ご注文時に Embedded 版 (Enterprise) の Windows をインストールして提供します。Embedded 版には、Windows10 IoT Enterprise 等、さらに日本語 / 英語 / 64bit など、様々なタイプが存在しますので、ご希望に合わせて専用にカスタマイズをおこないます。現在は、ほとんどが Windows10 IoT Enterprise 64bit です。機種により Windows のすべての機能を保証することはできませんが、基本となるインターフェースのドライバインストールは実施いたします。Linux はお客様自身の責任で使用してください。

CPUは選択できますか?

A NISE 3000 / NIFE 300 / TT / CMC 300 シリーズ等は、ソケットタイプの CPU を搭載するため、要求される処理能力に応じて CPU の選択が可能です。Celeron/Core i3/i5/i7 がございますが、機種により異なりますので詳しくはお問い合わせください。また、NISE 53/ NISE 70 / NISE 105 / NISE 109 / NISE 4000 シリーズ等は、異なる CPU を搭載したモデルをご用意しておりますので、購入時に選択可能です。

メモリ容量の選択はできますか?

A OS により要求されるメモリ容量は異なりますが、通常 8GB~16GB 程度が目安となり、購入いただく際に選択可能です。32bit OS を選択された際は 4GB が上限です。またシングルチャネル / デュアルチャネルも選択可能です。

HDD(SSD)は何台搭載できますか?

A NISE 3000 シリーズのうち 2 スロットモデルは、2.5 インチ HDD (SSD) を 2 基搭載可能です。その際は別売りの HDD 搭載キットを合わせて購入いただきます。また、NIFE 300 シリーズは内蔵と外部アクセスの 2 台の HDD (SSD) を搭載できます。NISE 3800R/ NISE 3900R は RAID 搭載モデルです。機種により 2.5 インチベイと CFast/mSATA/M.2 を有しており、デュアルストレージが可能です。

SSDは使えますか?

A NISE/NIFE シリーズは、すべての機種に 2.5 インチベイまたは M.2 を有しておりますので、SSD が搭載可能です。SSD の種類として、SLC/MLC/TLC や温度拡張版など多数用意しておりますので、容量とあわせて選択可能です。また、機種により mSATA/M.2 も搭載可能です。詳しくは、このカタログの「SSD を選択される際の注意事項」またはユーザーマニュアルをご覧ください。

PSEマークは取得していますか?

A NISE/NIFE シリーズで PSE マークに該当するパーツは、AC アダプタと AC パワーコードのみです。国内で販売する製品はいずれも取得済みです。

VCCIは取得していますか?

A NISE/NIFE シリーズは、FCC/CE は取得しておりますが、VCCI は取得しておりません。必要な場合は別途オプションとして承ります。

セキュリティ対策を考えたいのですが…。

A 出荷時の Windows に含まれる製品の一部を除き、セキュリティ対策はありません。お客様でセキュリティソフトウェアをインストールして下さい。

消費電力は何Wですか?

A NISE/NIFE シリーズは消費電力は非公開です。カタログ等に記載する場合は、実測値よりかなり高くなり参考にならないことが理由です。実測値として、NISE 105 は OS アイドリング時で約 10W 程度ですが、正確な値はお客様で計測されるか、お問い合わせください。同一モデルでも CPU / メモリサイズ、使用状態により変動します。

NISEとNIFEシリーズの違いは何ですか?

A NISE シリーズは弊社のメインプロダクトで、発売以来 17 年以上販売しております。どのような目的でも対応できる柔軟な構成や、豊富なラインナップを有しております。NIFE シリーズは産業用用途に特化し、2015 年に発売いたしました。IoT ゲートウェイはもちろん各種 FA 機器としての利便性を有しております。豊富な拡張バスを装備し、背面にコネクタが無く、DIN レールによる取り付けも可能な縦型の形状です。使用目的や設置方法により選択いただけます。

SSDを選択する際の容量の目安はどれくらいですか?

A Windows はアップデートの際など、初期のインストールの後に大きな容量が必要となる場合があります。また SSD の特性上、なるべく余裕を持った容量を選択してください。下記は目安です (アプリケーションは含みません)。
Windows10 IoT Enterprise 2019 / 64bit : 64GB 以上
Windows10 IoT Enterprise 2019 / 32bit : 32GB 以上

システムのブチ切り(瞬間停電)はできますか?

A Windows の場合、いずれの製品でもブチ切りは保証対象外です。WES の場合は、メモリ上で OS が動作するため、多少許容範囲が広くなりますが、基本的に保証されておりません。ブチ切りで OS が起動しなくなった場合は、有償修理として対応いたします。どうしてもブチ切りが必要な場合は、UPS などのバックアップ電源をご用意ください。また OS が破損した場合に備えて、簡単に復旧できる USB リカバリを購入時にお求めください。

よくあるご質問
製品・購入・サポートに関する Q&A

Q 購入について

何台から購入できますか?

A 1 台より購入いただけます。

供給期間はどのくらいですか?

A 通常は販売開始より 5~7 年間ですが、ご希望数量や期間により個別に延長することは可能です。Intel の長期供給補償 CPU は、さらに延長も可能です。

海外で使いたいのですが…。

A 輸出の際に必要なパラメータシート (非該当証明書) は、2~3 営業日で発行します。また、AC アダプタは 100V~220V に対応しており問題ありませんが、AC パワーコードプラグ形状が地域により異なりますのでご注意ください。LTE 通信機能は海外では使用できません。

ベアボーンでの購入はできますか?

A NISE/NIFE シリーズは小型ファンレスのため、内部構造がデスクトップ機に比べ複雑です。大量購入される場合、またはお客様が組み立て工場等の設備をお持ちの場合は、ご相談の上、対応を検討させていただきます。

Q サポートについて

保証期間はどれくらいですか?

A 保証期間は、弊社の出荷日の翌日より 18 カ月間です。オプションで最長 5 年間の延長保証もございますので、詳しくは修理・保証規定をご覧ください。

OSのバックアップがしたいのですが…。

A Embedded 版の Windows は、インストール CD 等のメディアの添付が無いため、Windows が破損した場合は、弊社に送っていただき、修理扱いとして Windows を復旧します。そのため USB リカバリ(パラゴンバックアップオプション) を用意しております。弊社の出荷時の状態、アプリケーションのインストール後など、何種類でもバックアップファイルを作れますので大変便利です。日本語版 / 英語版も選択可能です。

修理期間はどれくらいですか?

A 故障内容により異なりますが、参考として 2 週間 ~1.5 ヶ月程度です。

本体を開けてもよいですか?

A HDD の交換または拡張ボードの取り付けの際に、上部または底面のカバーを開ける必要があります。詳しくはマニュアルをご覧ください。また一部の製品では、トルクスネジを使用しております。たとえば NISE 10x / NISE 2xxx は T10、NISE 3xxxx は T10 と T20 のトルクスドライバをご用意ください。ただし、過度な分解を行った場合は無償保証の対象外になります。分解された場合、熱伝導のためのサーマルパッドを元通りに修復しないと放熱効果が薄れ故障の原因になりますのでご注意ください。

BIOSのカスタマイズはできますか?

A ODM として対応可能です。起動時のロゴ表示、デフォルト値の変更などが対象です。購入いただく数量により無償対応いたします。詳しくはお問い合わせください。

SSDを選択される際の注意事項

SSD (Solid State Drive) は、フラッシュメモリを搭載し、ハードディスクドライブ (HDD) と同じ SATA や NVMe インターフェースを有しており、2.5 インチタイプの SSD は HDD と置き換え可能な高速ストレージです。SSD は HDD のように駆動部品を持たないため、データの読み書きの際に読み取り装置 (ヘッド) をディスク上で移動させる時間 (シークタイム) や、ディスク上の目的のデータがヘッド位置まで回転してくる時間 (サーチタイム) が存在せず、HDD に比べて特にランダムアクセス時の読み込み性能に優れ、これを多用する OS やソフトウェアの起動時間を短縮することができます。また耐衝撃性や高温度にも優れている事からファンレス PC を使用される際、大容量を必要とされる以外は SSD をお使いいただくことをお勧めします。

SSD の利点	(1) シーク動作などの時間的ロスが無く読み書き速度が速い (2) 耐衝撃性が高い (3) 駆動部品をもたないためほぼ無音 (4) 使用温度環境が広い

SSD は高速で回転部分も無く、有用なストレージと考えるのが一般的ですが、使用方法により寿命を短くしたり書き込みができなくなったりすることがありますので、各項目をご理解の上ご採用ください。SSD の選択理由としては「使用環境温度が高いとき」「振動が発生するとき」「高速の読み書きを求めるとき」の 3 点を選択基準としております。

下記 5 点をご理解いただいた上でご採用ください

1. 容量を最大限まで使用せず理想的には40%-70%程度の使用率を維持できるように余裕を持ってやや容量の大きめのSSDを選択する。

2. 書き込み回数の制限があるためログデータ(特に画像)などによる過剰な書き換えを行わない。SSDには書き込み回数の制限があり、超えた場合は状況によりコントローラの制御により書き込み禁止になることがあります。

3. 予兆なく壊れることがあり、またHDDのように復旧ができない事が多いので、バックアップを頻繁に行う。

4. 専用ツールを使用し時々SSDの状態を把握し必要があれば早めに交換する。(専用ツールはメーカーにより異なります。)

5. SSDには、方式としてSLC / MLC / TLC、さらにグレードとして一般コンシューマ用/産業用/温度拡張版等さまざまな種類があり、性能、価格、納期等が異なります。お客様とご相談の上ベストな機種を選定いたしますので詳しくは弊社営業までお問い合わせください。